CATÁLOGO 2024

QUEM TEM RAIZES, CHEGA MAIS LONGE.

Baldan®

Tradição em máquinas para madeira.

FUNDADA EM 1921

Lixadeira de Fita para Madeiras e Metais

LFH-2

	Modelo LFH-2
Dimensões da mesa	530 x 160 mm
Dimensões da fita de lixa	1480 x 150 mm
Posição de trabalho	0-90º
Potência necessária	1 CV IIP

Desengrossadeira

DGR-4

	Modelo DGR-4
Dimensões da mesa	730 X 400
Largura máxima aplainável	400 mm
Altura máxima aplainável	240 mm
Velocidade avanço madeira	6 e 12 m/min
Diâmetro do eixo - 4 facas	110 mm
Dimensões das facas	410 x x30 x 3 mm
Potência necessária	5 / 7,5 cv IVP

Desempenadeiras

DPC-3

DPC-4

	Modelo DPC-3	Modelo DPC-4
Dimensões da mesa	250 x 1200 mm	320 x 1800mm
Diâmetro do eixo - 3 facas	75 mm	99 mm
Dimensões das facas	260 x 20 x 3 mm	320 x 30 x 3 mm
Potência necessária	3 cv IIP	3 cv IIP

PRODUZIDAS NO BRASIL

Exaustores

Baixo ruído
Alto poder de sucção

EXB-23

EXB-45

Não acompanha tambores.

	Modelo EXB-23	Modelo EXB-45
Potência necessária	3cv IIP	5cv IIP
Vazão	65 m3/min	85 m3/min
Armazenagem	200 Lts	400 Lts
Pressão	300 mm c.a	400 mm c.a
Diâmetro entrada	2 x 4”	3 x 4”
Dimensões filtro superior Ø600 X 950 mm capacidade 278L	01 pç	02 pçs
Dimensões junção do funil Ø600 X 250 mm	01 pç	02 pçs

Coladeira de Bordas Manual

CBM-80

CB-80

Espessura de fita	0,45 a 1,0 mm
Altura máxima da madeira	80 mm
Velocidade de avanço	4 e 8 mts/min
Dimensões da mesa	1000 x 700 mm
Dimensões c/ prolongadores abertos (CBM-80)	2900 x 700 mm
Potência total	1300 Watts

Coladeira de Bordas CBD-40

- AVANÇO AUTOMÁTICO
- DUPLO COLEIRO
- GRUPO REFILADOR (ALTA FREQUÊNCIA)
- RASPADOR

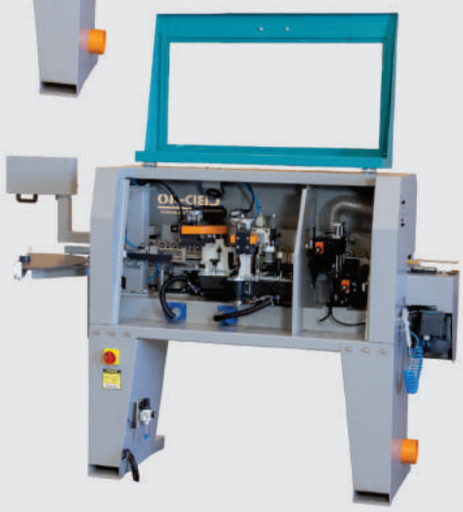

Comprimento mínimo da madeira	150 mm
Largura mínima da madeira	30 mm
Altura máxima da madeira	40 mm
Espessura da fita de borda	0,45 a 1 mm
Velocidade de avanço	8 mts/min
Potência total utilizada	2,8 Kw

Duplo Coleiro / Refilador / Raspador / Rompimento automático da fita > A coladeira CBD-40 é um novo conceito de máquina indispensável para quem necessita de agilidade, bom acabamento e rapidez na execução dos serviços de colagem nas fitas de bordas. O modelo possui avanço automático, refilador e coleiro duplo para trabalhar com 2 cores de adesivos sem ter a necessidade de limpar ou fazer a troca.
Todos os componentes são produzidos pela própria Baldan, e só produtos nacionais, proporcionando melhor qualidade, rendimento e fácil aquisição de peças quando necessário.

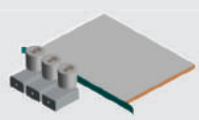

Cola

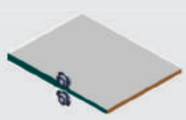

Refila

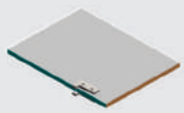

Raspa

Atenção: Este modelo de máquina exige entrega especializada por um técnico autorizado do fabricante e deverá ser negociado no momento da compra com o distribuidor.

PRODUZIDAS NO BRASIL

Coladeira de bordas CB-5

- AVANÇO AUTOMÁTICO
- GRUPO COLEIRO
- GRUPO REFILADOR (ALTA FREQUÊNCIA)
- GRUPO POLIDOR
- GRUPO DESTOPADOR
- GRUPO RASPADOR

Opcional
Coleiro Reserva

Comprimento mínimo da madeira	170 mm
Largura mínima da madeira	80 mm
Altura máxima da madeira	55 mm
Espessura da fita de borda	0,45 a 3 mm
Velocidade de avanço	10 mts/min
Potência total utilizada	5,1 Kw

Cola / Refila / Destopa / Raspa / Pule > Produzida com extrema precisão em seus conjuntos, a Coladeira automática CB-5 irá realizar um excelente acabamento no MDF. Além de toda qualidade na execução do serviço, você terá a opção de trabalhar com um conjunto coleiro extra. De forma rápida e fácil você poderá realizar a troca dos coleiros para trabalhar com duas ou mais cores de adesivos.
Todos os componentes são produzidos pela própria Baldan, e só produtos nacionais, proporcionando melhor qualidade, rendimento e fácil aquisição de peças quando necessário.

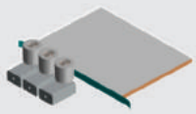

Cola

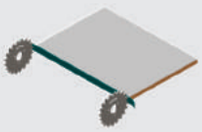

Destopa

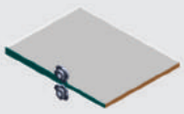

Refila

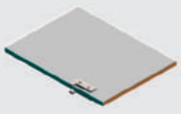

Raspa

Pule

Opcional
Coleiro Reserva

Atenção: Este modelo de máquina exige entrega especializada por um técnico autorizado do fabricante e deverá ser negociado no momento da compra com o distribuidor.

Serras Circulares
Esquadrejadeira Com Eixo Inclinável

SEC-1i

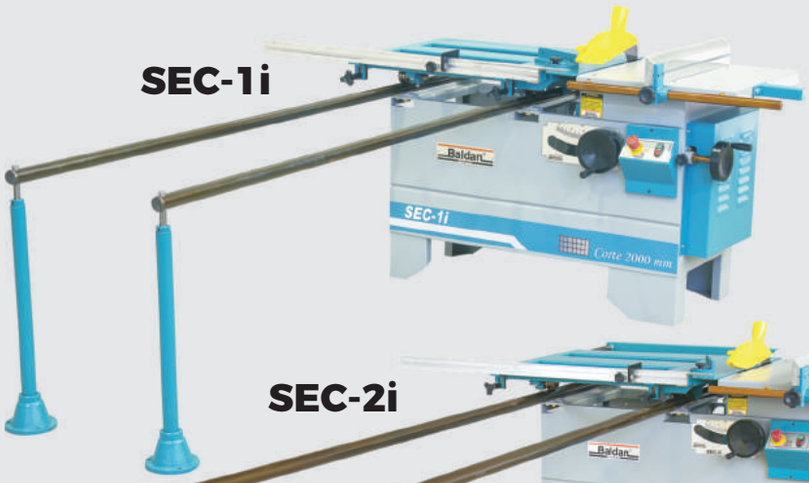

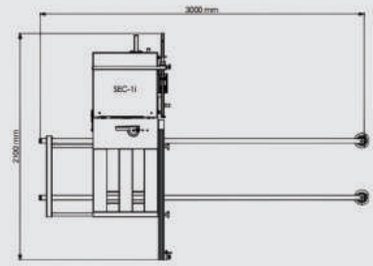

SEC-2i

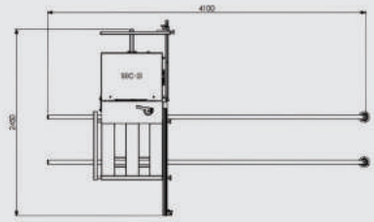

SEC-3ir

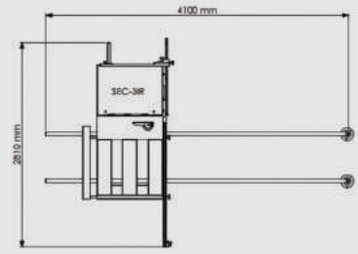

	Modelo SEC-1i	Modelo SEC-2i	Modelo SEC-3i	Modelo SEC-3ir
Dimensões da mesa móvel	910 x 600 mm	1030 x 800 mm	1145 x 900 mm	1145 x 900 mm
Dimensões da mesa fixa	600 x 600 mm	800 x 620 mm	900 x 700 mm	900 x 700 mm
Comprimento máximo corte	2000 mm	2900 mm	2900 mm	2920 mm
Distância corte entre a serra e o guia mesa fixa	710 mm	900 mm	910 mm	910 mm
Diâmetro máximo da serra	300 mm	350 mm	350 mm	350 mm
Altura máxima de corte a 90º	80 mm	105 mm	100 mm	100 mm
Inclinação da serra a direita	45º	45º	45º	45º
Potência necessária	3 CV IIP	3 CV IIP	5 CV IIP	5 CV IIP
Conjunto Riscador	-	-	-	01 pç

Serra Circular Esquadrejadeira

SEC-1

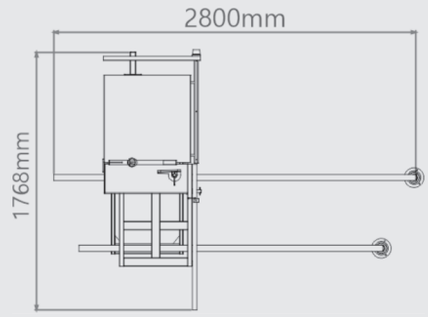

Dimensões da mesa móvel	700 X 600 mm
Dimensões da mesa fixa	600 X 600 mm
Comprimento maximo de corte	2000 mm
Distância corte entre a serra e o guia mesa fixa	700 mm
Diâmetro máximo da serra	300 mm
Altura máxima de corte	95 mm
Potência necessária	3 CV IIP

Transportador de Chapas

TCB-3200

Altura mínima da mesa	870 mm
Altura máxima da mesa	915 mm
Dimensão máxima da chapa	2750 x 1850 x 36 mm
Capacidade máxima de carga	138 Kgs
Dimensão da embalagem	1300 x 350 x 140 mm
Peso liquido aproximado	24 Kgs

Seccionadora Horizontal SH-2945

Aumente a produtividade com o Sistema AUTO POSITION!
Identifica automaticamente o tamanho das peças, eliminando a necessidade de medição e ajustes manuais para retorno do carro

- Possibilidade de correção da madeira antes do início do ciclo de corte
- Possibilidade de efetuar ciclo de corte automático (prensa, aciona lâmina e avança o carro)
- Troca de lâminas individuais
- Retorno automático da serra em 30 m/min
- **AUTO POSITION** - Sensor automático de posição da peça
- Painel de controle com CLP (controlador lógico programável) indicativo
- Sistema avanço do carro com roldanas sobre eixo retificado

Comprimento máximo de corte	2900 mm
Altura corte	45 mm
Velocidade avanço da serra	9 / 30 m/min
Potencia motor serra	5 CV IIP
Peso líquido aproximado	1040 Kg

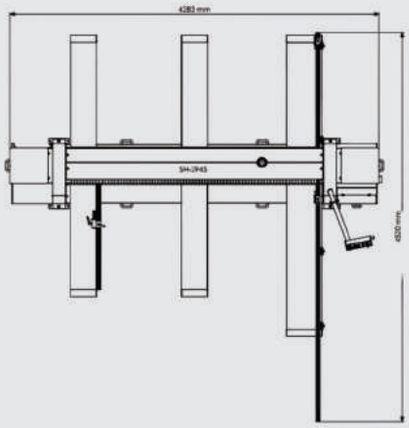

Atenção: Este modelo de máquina exige entrega especializada por um técnico autorizado do fabricante e deverá ser negociado no momento da compra com o distribuidor.

PRODUZIDAS NO BRASIL

Serra Esquadrejadeira SE-3200/38

ELEVAÇÃO DA SERRA AUTOMÁTICA

Diâmetro da lâmina principal	300 mm
Diâmetro da lâmina riscadora	125 mm
Altura de corte a 90 graus	75 mm
Altura de corte a 45 graus	55 mm
Corte angular com a guia esquadrejadeira	45º
Rotação do riscador	6100 rpm
Rotação lâmina principal	3500 rpm

Potência do motor principal	5cv IIp
Curso da mesa móvel	3200 mm
Dimensões da mesa alumínio	370 x 3200 mm
Comprimento máx. de corte com a guia esquadrejadeira na traseira	3000 mm
Comprimento máx. de corte com a guia esquadrejadeira na dianteira	1100 mm
Distância de Corte entre a Serra e o Guia da Mesa Fixa	1100 mm
Peso líquido aproximado	510 Kg

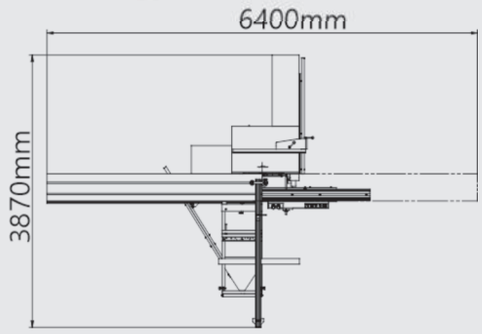

Atenção: Este modelo de máquina exige entrega especializada por um técnico autorizado do fabricante e deverá ser negociado no momento da compra com o distribuidor.

Serra Esquadrejadeira SE-3200/42

ELEVAÇÃO DA SERRA AUTOMÁTICA

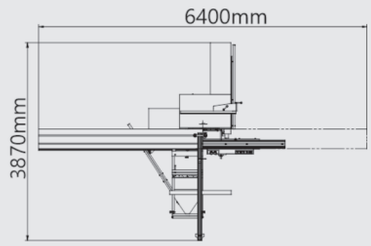

Diâmetro da lâmina principal	400 mm
Diâmetro da lâmina riscadora	101,6 mm
Altura de corte a 90 graus	130 mm
Altura de corte a 45 graus	90 mm
Corte angular com a guia esquadrejadeira	45º
Rotação do riscador	7000 rpm
Rotação lâmina principal	3200/4000/6000 rpm

Potência do motor principal	7,5cv IIp
Potência do motor riscador	0,75 cv IIp
Curso da mesa móvel	3200 mm
Dimensões da mesa alumínio	370 x 3200 mm
Comprimento máx. de corte com a guia esquadrejadeira na traseira	3000 mm
Comprimento máx. de corte com a guia esquadrejadeira na dianteira	1100 mm
Distância de Corte entre a Serra e o Guia da Mesa Fixa	1400 mm
Peso líquido aproximado	783 kg

Atenção: Este modelo de máquina exige entrega especializada por um técnico autorizado do fabricante e deverá ser negociado no momento da compra com o distribuidor.

START LINE

Os modelos da linha Start foram desenvolvidos com foco nos diferentes perfis de consumidores, a linha Start veio para alcançar o Marceneiro que está iniciando seu negócio ou o cliente que está à procura de uma máquina com os altos padrões “Baldan” com um preço mais acessível.

Exaustor BST-22

Potência necessária	2cv IIP
Vazão	34 m3/min
Armazenagem	165 Lts
Diâmetro entrada	2 x 4"
Dimensões filtros superior/inferior	500 x 850 mm

Tupia BST-600

Dimensões da mesa	600 x 600 mm
Curso vertical do eixo	70 mm
Velocidade do eixo árvore	4000/6000 rpm
Potência necessária	3 CV IIP

PRODUZIDAS NO BRASIL

Serras Circulares
Esquadrejadeira Com Eixo Inclinável

BST-1900i

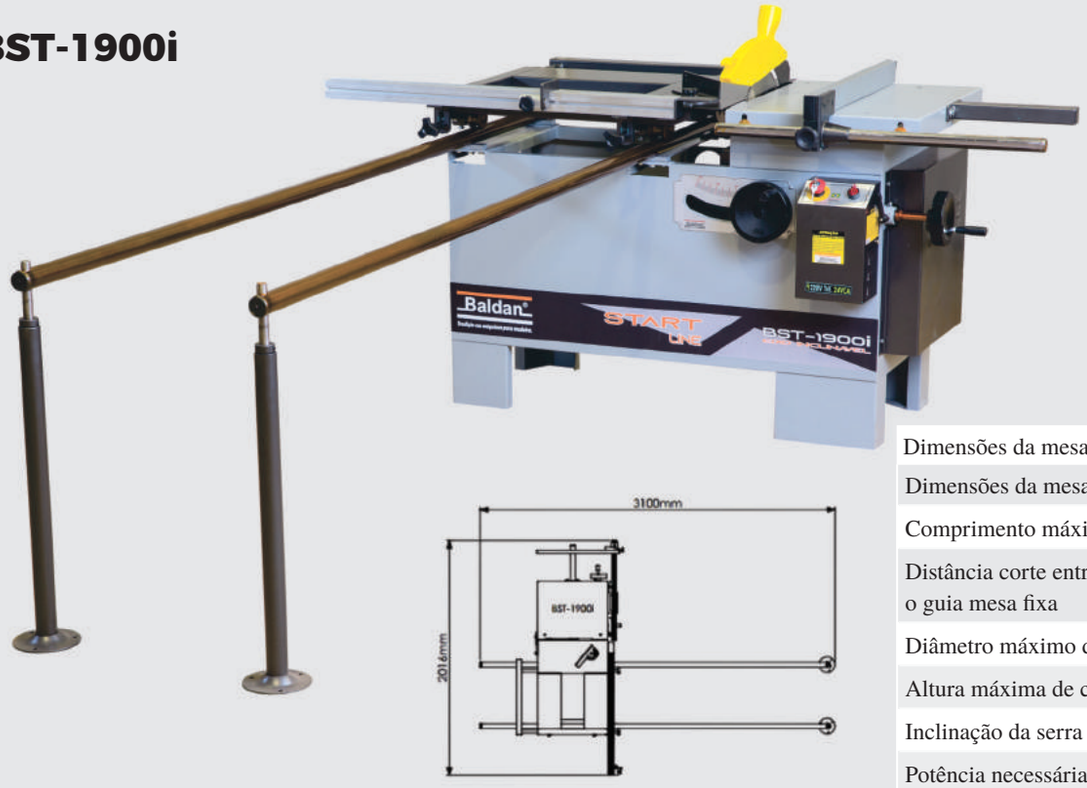

Dimensões da mesa móvel	810 x 600 mm
Dimensões da mesa fixa	600 x 500 mm
Comprimento máximo corte	1900 mm
Distância corte entre a serra e o guia mesa fixa	700 mm
Diâmetro máximo da serra	300 mm
Altura máxima de corte a 90º	80 mm
Inclinação da serra a direita	45º
Potência necessária	3 CV IIP

BST-2900i

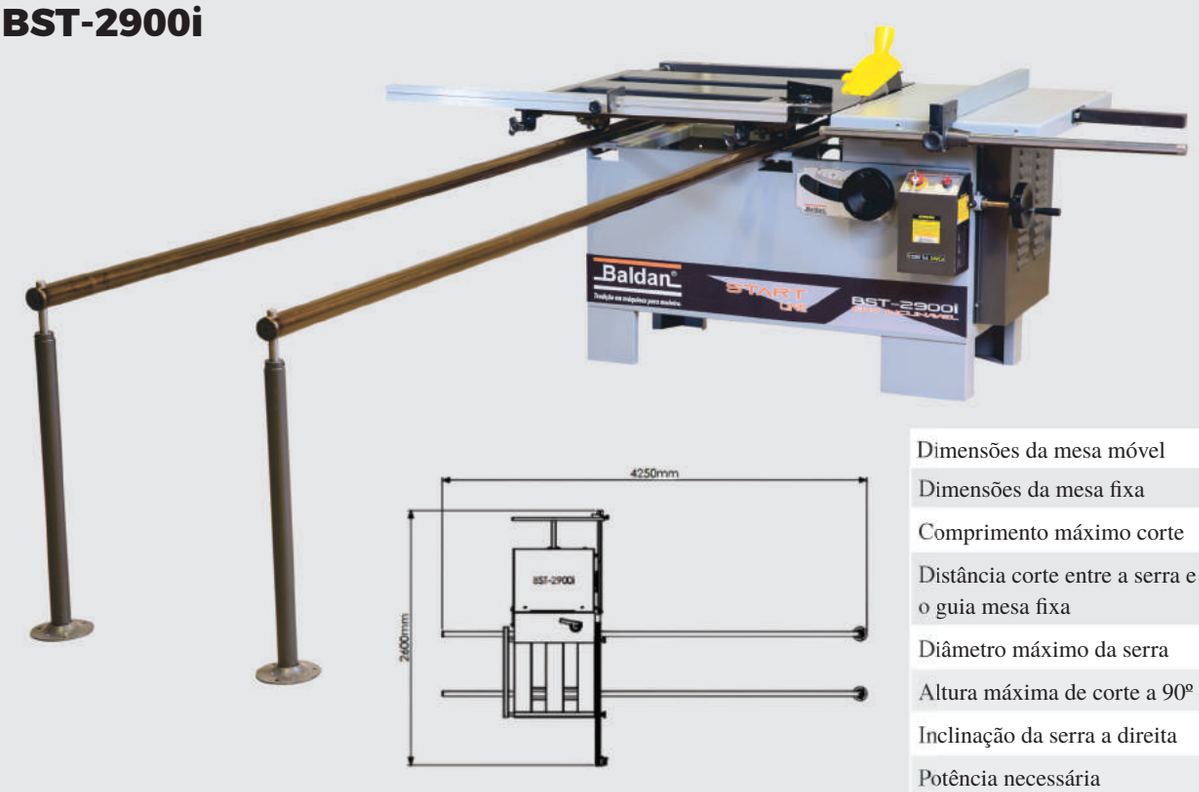

Dimensões da mesa móvel	1030 x 800 mm
Dimensões da mesa fixa	800 x 620 mm
Comprimento máximo corte	2900 mm
Distância corte entre a serra e o guia mesa fixa	900 mm
Diâmetro máximo da serra	350 mm
Altura máxima de corte a 90º	105 mm
Inclinação da serra a direita	45º
Potência necessária	3 CV IIP

"COM AS PEÇAS DE QUALIDADE DA BALDAN, VOCÊ PODE GARANTIR O PLENO FUNCIONAMENTO DE SUAS MÁQUINAS."

Com anos de experiência no mercado, **a Baldan conta com um site da nossa loja de peças** que é o lugar perfeito para **encontrar as peças para suas máquinas** com facilidade e rapidez. Com uma ampla **variedade** de produtos disponíveis, **você pode encontrar tudo o que precisa** para manter suas máquinas em movimento e em perfeitas condições de funcionamento. Além disso, a Baldan oferece garantia de qualidade em todas as suas peças, garantindo que você obtenha produtos **duráveis e confiáveis** para suas máquinas. Com um **atendimento ao cliente de alta qualidade,** a Baldan está sempre pronta para ajudá-lo a encontrar as peças que você precisa e responder a todas as suas dúvidas. Com um **estoque completo** de peças e um compromisso com a **satisfação do cliente**, a Baldan é a escolha certa para manter suas máquinas em movimento.

Baldan®

Tradição em máquinas para madeira.

FUNDADA EM 1921

e-mail: vendas@baldan.ind.br | Fone/Fax: (16) 3251 9800
Rodovia José Corona, km 8, s/n° - Distrito Industrial Fernando Baldan
Guariba – SP - Brasil

Reservamo-nos o direito de efetuar alterações sem aviso prévio.

facebook.com/baldanmaquinas

A BALDAN TAMBÉM ESTÁ PRESENTE NAS REDES SOCIAIS CURTA NOSSA PÁGINA

www.baldan.ind.br

COMPRE PEÇAS DAS MÁQUINAS DIRETO DO NOSSO SITE.

@baldanmaquinas/